Разрез 1-1

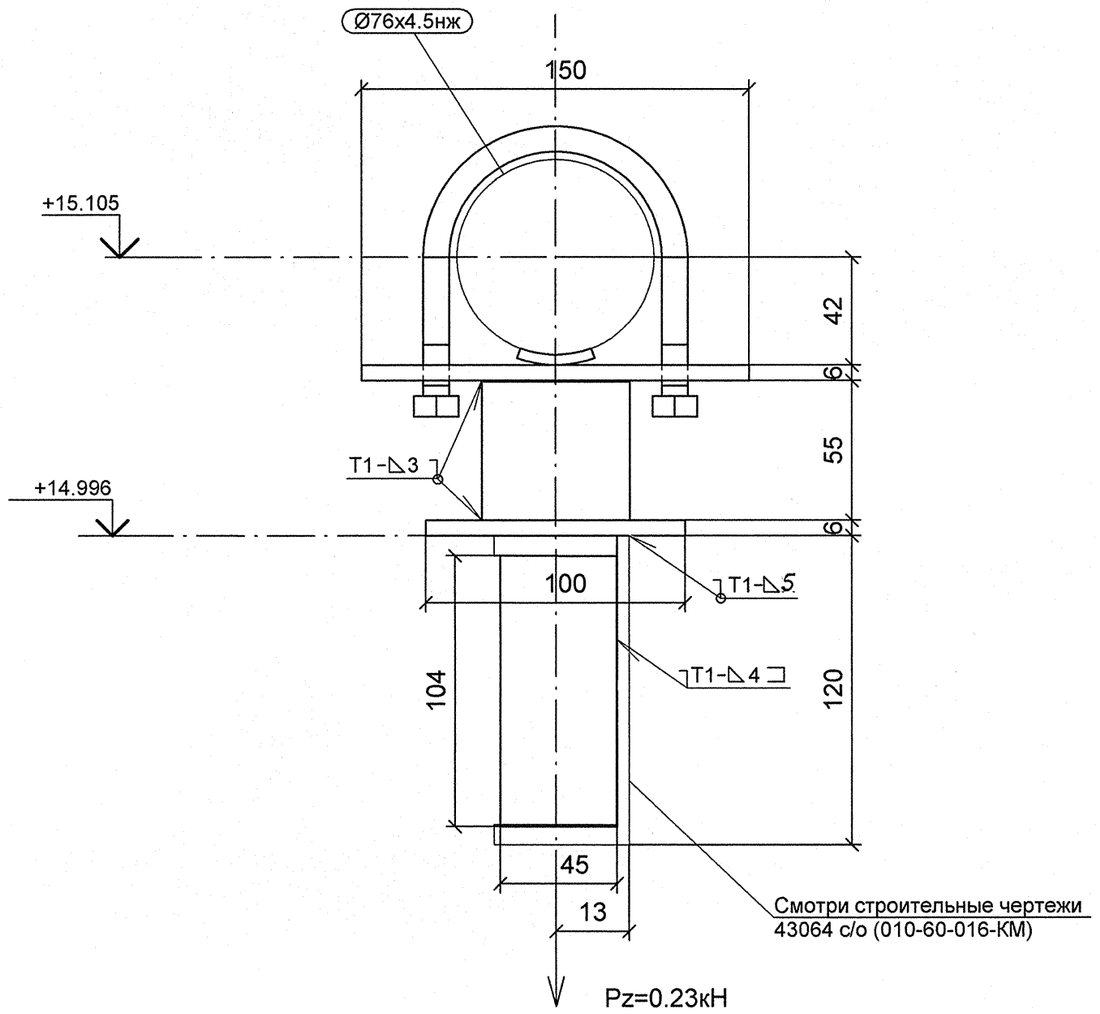

Деталь поз. 2

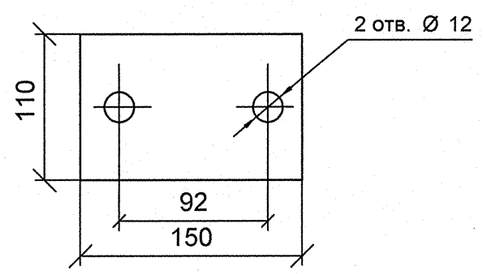

План расположения опоры

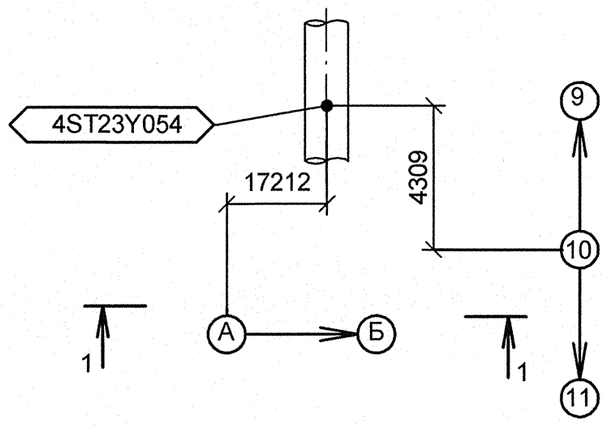

Изометрический вид

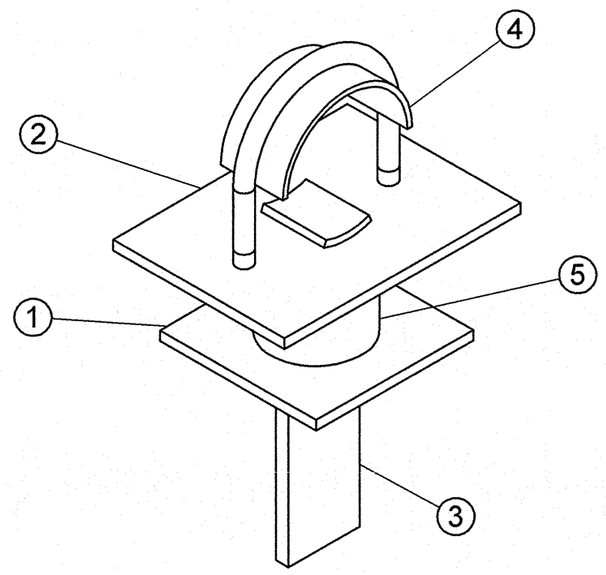

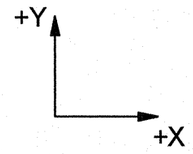

Спецификация деталей

Поз.	Обозначение	Наименование	Кол	Материал	Масса, кг ед.	Масса, кг общ.	Примечание
1	ГОСТ 19903-74	ЛИСТ Б-ПН-6х100х100	1	Ст3сп5 ГОСТ 14637-89	0.47	0.47	
2	*по настоящему чертежу*	ЛИСТ Б-ПН-6х110х150	1	Ст3сп5 ГОСТ 14637-89	0.78	0.78	
3	ГОСТ 19903-74	ЛИСТ Б-ПН-8х45х104	1	Ст3сп5 ГОСТ 14637-89	0.29	0.29	
4	06 ОСТ 34-10-620-93	ОПОРА 76К	1	СБОРНЫЙ	0.35	0.35	
5	ГОСТ 8732-78	ТРУБА 57Х3, L = 105 мм, обрезать на монтаже до L = 55 мм	1	20 ГОСТ 8731-74	0.42	0.42	
	ГОСТ 2246-70	ПРОВОЛОКА		Св-08Г2С	-	-	
	ГОСТ 9467-75	ЭЛЕКТРОДЫ		УОНИИ 13/45	-	-	
					Итого:	2.31	

1 Привязку опоры смотри чертеж R4.ST10.3010.012.01.00.003 (R4.00202.1.0.12 лист 10).
2 Сварку производить по ГОСТ 5264-80.
3 Сварку опоры с трубопроводом производить по ОСТ 34-10-620-93.
4 Отметка трубопровода подлежит уточнению в соответствии с уклоном трубопровода.
5 Деталь поз.5 обрезать на монтаже до размеров, указанных на чертеже, с уточнением по месту.
6 Pz - максимальная нагрузка на опору.
7 Изготовить один комплект.

АРХИВНЫЙ ЭКЗЕМПЛЯР

Изм.	Кол.уч.	Лист	№ док.	Подпись	Дата
Инженер 3 к.		Мосенков			19.03
Пров. инж. 2 к.		Соколова			20.04
Нач.гр.		Морозова			23.04
Н.контр.		Краснояров			23.04

Инв. № подл. R4.00202.1.0.12
Лист 121

R4.ST10.3012.012.01.00.035

Ростовская АЭС Блок 4

Главный корпус
Машинное отделение (ДО, ЭЭТУ)
Трубопроводы замкнутого контура ОГЦ

Стадия	Лист	Листов
Р	1	1

Опора скользящая
4ST23Y054

ОАО "НИАЭП"
2012

Формат А2

ДОПОЛНИТЕЛЬНЫЕ ПОДПИСИ

ДОПОЛНИТЕЛЬНЫЕ ПОДПИСИ

Взам. инв. N

Подп. и дата

Инв. N подл. R4.00202.1.0.12